COSMOS

用于城市工商业燃气

工业及商业用途点型可燃气体探测器 GT/GY-SKD20
可燃气体报警控制器 SCV-20

NEW

总线制可燃气体泄漏报警系统

Modbus RTU RS-485 通讯方式

GT/GY-SKD20

可燃气体探测器

- 检测甲烷/ 丙烷3-100%LEL
- 二级报警功能：
  低限：25%LEL（设定范围10～25%LEL）
  高限：50%LEL（固定）
- 防爆规格：Ex d ⅡC T6 Gb
- 传感器快接插口，便于维护更换
  （传感器通断电指示灯）

SCV-20

可燃气体报警控制器

- 7寸液晶屏显示，可连接消防、上位监视系统
- 报警功能：低限/高限浓度报警、故障报警
- 总线制，可扩展至4回路，可接32点/回路
- 辅助功能：通讯状态指示、通过PC软件设置报警/故障、设置信息记录打印
- 分组设置气体探测器与外接设备的联动切断阀、排气扇

应用场景：商业综合体/餐饮用户/学校/医院/酒店等

工业及商业用途点型可燃气体探测器与可燃气体报警控制器

系统构成

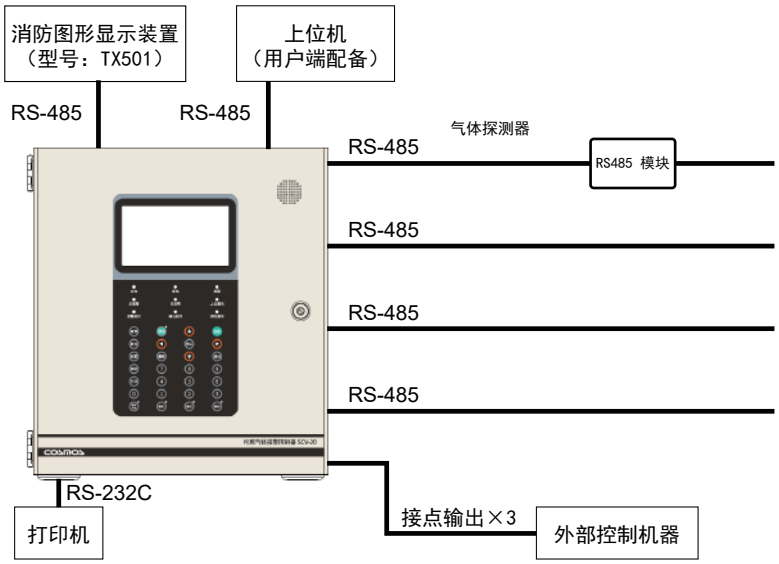

报警控制器各按键名称

规格参数

型号	SCV-20	
配接气体探测器型号	GT-SKD20(甲烷)、GY-SKD20(丙烷)	
输入电源	AC220V±33V 50Hz±5Hz	
输出电压（气体探测器专用）	27V±5% ※ 无法连接气体探测器以外的机器	
消耗电力	最大 100W（未连接时）	
	最大 550W（连接 128 台时）	
显示方式	液晶屏	彩色液晶（带背光）
		显示内容：报警、故障、气体浓度等
	LED 指示灯	数量：14 个
		报警、故障、主电源、备用电源等
蜂鸣音	报警、故障音：65dB ≦声压≦ 115dB@1m 按键操作音：音量可调节	
外部通信（选购品）	RS485通信1(气体探测器、RS485模块) ※最大连接台数：GB规格32台、非GB规格33-128台	
	RS485通信2(上位机)	
	RS485通信3(消防图形显示装置)	
	RS-232C通信（打印机）	
外部输入	接点输出	・1c 无电压接点、非励磁 ・最大额定值 DC24V 3A、AC240V 3A ・回路数：3（NC/C/NO×3）
执行标准	GB16808-2008	
使用温度湿度范围	温度：-10 ～ 50℃、湿度：95%RH 以下	
	※ 温度及湿度无急剧变化及不结露。	
	※铅蓄电池的保存及充电时的温度范围：0～40℃。	
适用电缆线	RS485 模块用配线：1.0 ～ 2.5 mm² （指定的双绞屏蔽电缆）	
	电源、接点用配线：1.0 ～ 2.5 mm²	
外形尺寸	H478×W433×D166 mm	
重量	约 20kg	
安装方法	壁挂式	
电池规格	铅蓄电池：2 组	
	停电后，可持续 90 分钟以上监视气体泄漏（连接 32 台气体探测器）	
	※ 仅 32 点为标配，其他点数为选配。	

型号	GT-SKD20/GY-SKD20
检测气体对象	甲烷/丙烷
采样方式	扩散式
检测原理	接触燃烧式
检测范围	3 ～ 100%LEL
报警设定值	低限报警：25%LEL（设定范围10～ 25%LEL） 高限报警：50%LEL（固定）
指示精度 ※1	±5%LEL
应答速度 ※1	T90：30 秒以内
显示方式	电源 LED（绿）：点亮（通常时）、缓慢闪烁（初始延迟状态）、快速闪烁（传感器电源 OFF 状态）
	故障 LED（黄）：缓慢闪烁（维保模式状态）、缓慢闪烁（故障状态）
	报警 LED（红）：缓慢闪烁（低限报警状态）、快速闪烁（高限报警状态）
外部通信	RS-485（MODBUS RTU）通信速度：9,600bps
防爆结构	Ex db ⅡC T6 Gb
执行标准	GB15322.1.2019
保护等级	IP66（室内专用）
使用温度湿度范围	温度：-10 ～ 55℃、湿度：10 ～ 90%RH
	※ 温度及湿度无急剧变化及不结露。
适用电缆线 ※2	产品外径：φ6.5 ～ 10.5（标准）或 φ10 ～ 14.5※3
	电缆规格：1.0 ～ 2.5 mm²
	电缆入线口数：2（标准）或 1※3
使用电源	DC24V±20%
消耗电力	最大 1.1W
外形尺寸	H184×W253×D93 mm （防爆电缆夹紧密封接头 2 个时）
重量	约 1.5kg（防爆电缆夹紧密封接头 2 个时）
安装方法	壁挂式

※1. 参照GB15322.1-2019试验。
※2. 请使用屏蔽双绞线缆。
※3. 订货前指定。
※关于RS485通信模块的适配型号，详情请咨询我司。

产品尺寸

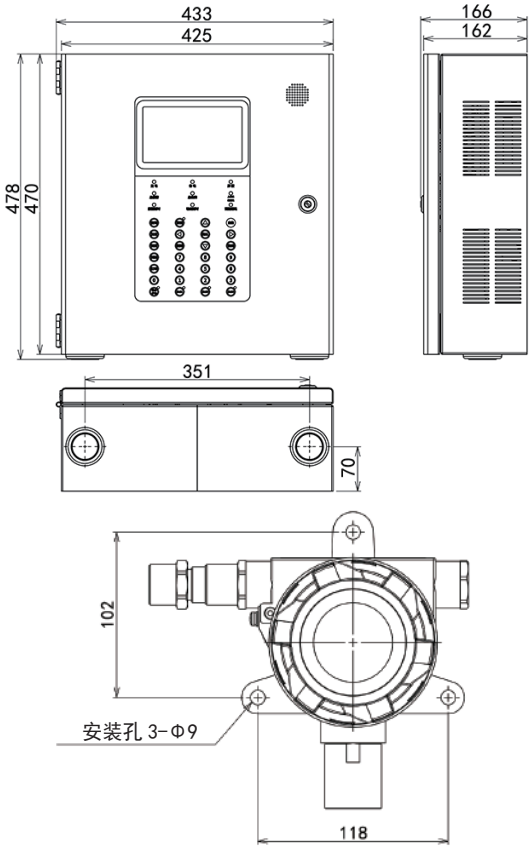

安全须知

- 在使用前请务必仔细阅读“使用说明书”，并在此基础上正确使用。
- 请将检测器用于指定对象气体。如果检测器用于指定对象气体之外，则有可能造成事故发生。

为了维护检测器的性能，保证安全，请进行日常点检及定期点检。

新考思莫施电子(上海)有限公司
NEW COSMOS ELECTRIC (SHANGHAI) CO.,LTD.
—日本新宇宙在华全资子公司

上海总公司 ■ 上海市松江工业区东兴路385号4号厂房 邮编：201613 TEL:021-6775-3138
大连分公司 ■ 大连市中山区长江路280号裕景5号楼ST2大厦3701A（裕景国际中心）
广州分公司 ■ 广州市番禺区万博一路101号中北科创中心14层08单元
北京分公司 ■ 北京市朝阳区望京北路9号叶青大厦A座405室
成都分公司 ■ 成都市金牛区一环路北一段99号环球广场2310室
上海事务所 ■ 上海市闵行区七宝镇新龙路1333弄29幢911室

URL：https://www.new-cosmos.com.cn 中文
https://www.new-cosmos.co.jp 日文 & 英文

※本样册的记载内容，为了提高效率原则，变更时不予通知，请谅解。

2025年6月制作